Armaturen GmbH

Produktinformation

M&S-Hygiene-Umrüstsatz für Verschraubungen DIN 11851

Die M&S-Hygiene-Umrüstsätze für Milchrohrverschraubungen nach DIN 11851 bieten eine effiziente Lösung, um bereits im Einsatz befindliche herkömmliche Milchrohrverschraubungen nachträglich schnell und effektiv in hygienische Verbindungen zu optimieren.

Diese innovative und kostengünstige Alternative zur Rohrverschraubung nach DIN 11864 / DIN 11853 kombiniert einen metallischen Anschlagsring mit einer speziell abgestimmten M&S-Bundichtung.

Der M&S-Hygiene-Umrüstsatz gewährleistet eine präzise, versatzfreie Ausrichtung innerhalb des Rohrsystems und erzeugt zudem durch seine Anschlagsfunktion eine definierte Vorspannung der Dichtung. Eine bündige, hygienische und zuverlässige Abdichtung mit den Merkmalen einer Rohrverschraubung nach DIN 11864 / DIN 11853 wird dabei garantiert.

Verschraubung ohne Umrüstsatz	Verschraubung mit Umrüstsatz
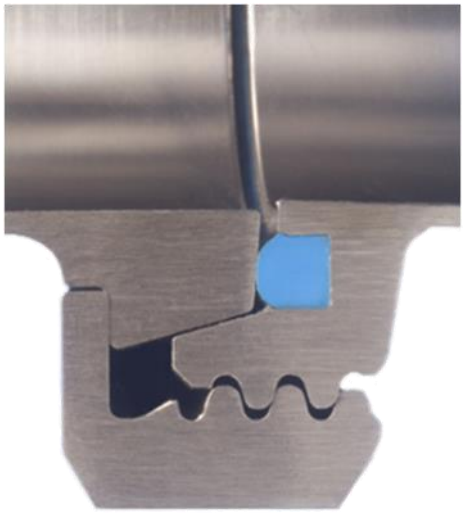	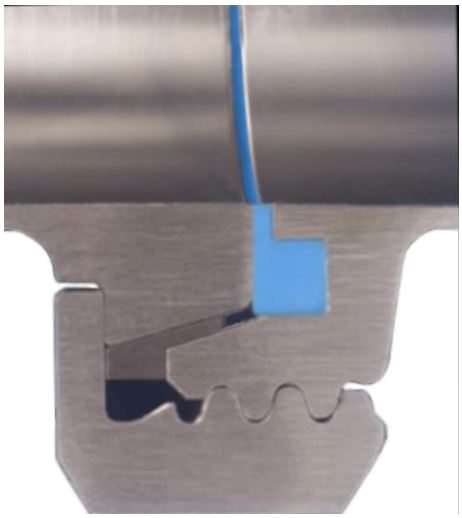

Einsatz | Merkmale | Ausführungen

- Umrüstung von Verschraubungen nach DIN 11851 in hygienische Verbindungen;
- Anwendbar in Branchen mit strengen Hygienestandards, einschließlich der Lebensmittel- und Getränkeindustrie;
- Minimierung des Kontaminationsrisikos durch spaltfreies Abdichtkonzept.

Einsatz | **Merkmale** | Ausführungen

- Präzise Ausrichtung durch Selbstzentrierung;
- Spaltfreie Abdichtung für hohe hygienische Anforderungen durch Kombination von Anschlagsring und speziell ausgelegte M&S-Bunddichtung;
- Gleichmäßige Vorspannung der Dichtung mittels metallischem Anschlag verhindert Nachziehen bei Temperaturschwankungen und gewährleistet eine längere Lebensdauer;
- Kostengünstige Alternative zu Rohrverschraubungen nach DIN 11864 / DIN 11853;
- Versatzlose radiale Ausrichtung innerhalb des Rohrsystems insbesondere für molchbare Rohrleitungen;
- Nachrüstbar, um bestehende Verschraubungen in hygienische Verbindungen aufzuwerten.

M&S Armaturen GmbH
Industriestraße 24-26 ● 26446 Friedeburg ● Germany ● fon +49 4465 807-0 ● fax +49 4465 807-40 ● info@ms-armaturen.de ● www.ms-armaturen.de

Armaturen GmbH

Produktinformation

M&S-Hygiene-Umrüstsatz für Verschraubungen DIN 11851

Einsatz

- Bauteile (Bild 1)
  - Metallischer Anschlagsring
  - M&S-Bunddichtung
- Aufbau (Bild 2)
- Baugrößen
  - DN 10 - DN 100
- Ausführungen
  - für Verschraubungen nach DIN 11851 (Rohranschluss nach DIN EN 10357, weitere Abmessungen erhältlich: Zoll, ISO).
- Zulässiger Druck
  - DN 10 - DN 40 40 bar
  - DN 50 - DN 100 25 bar
  - DN 125 - DN 150 16 bar
- Werkstoffe
  - Standard: 1.4307/AISI 304L,1.4404/AISI 316L
  - Weitere Edelstähle, Titan oder Hastelloy
  - FDA konforme Dichtungen: VMQ, NBR, EPDM, HNBR, FKM
- Oberflächen
  - Ausführung drehblank
  - Produktberührt *Ra* ≤ 0,8 µm
- Montage
  - Einlage des M&S-Dichtrings mit Bund in den Gewindestutzen (Bild 3).
  - Aufstecken des Zentrierrings auf den Gewindestutzen.
- Zeugnislegung
  - Konformitätsbescheinigungen der Dichtungen z.B. FDA.
  - Werkszeugnis 2.2 nach DIN EN 10204
  - Abnahmeprüfzeugnis 3.1 nach DIN EN 10204 für das Vormaterial

Merkmale

Ausführungen

Bild 1

Bild 2

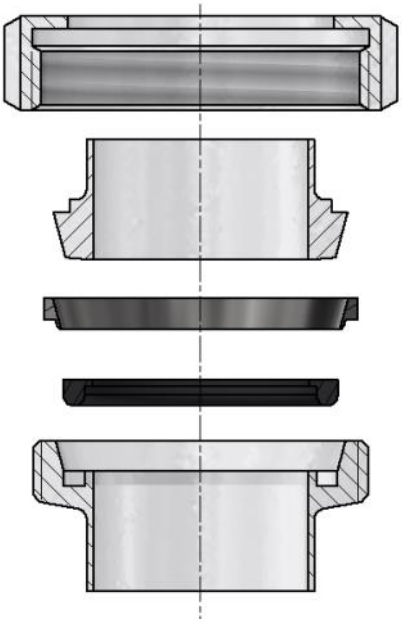

Bild 3

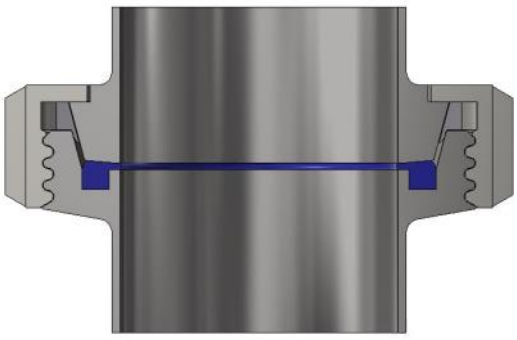

M&S Armaturen GmbH
Industriestraße 24-26 ● 26446 Friedeburg ● Germany ● fon +49 4465 807-0 ● fax +49 4465 807-40 ● info@ms-armaturen.de ● www.ms-armaturen.de